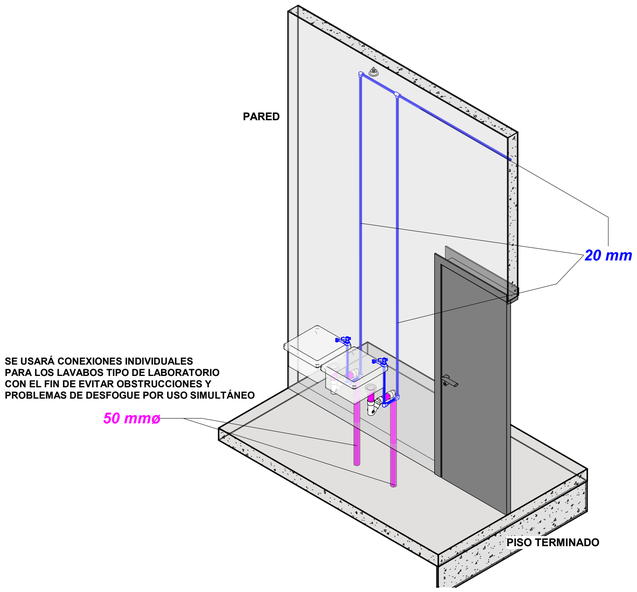

1 CONEXION - LAVABO TIPO LABORATORIO

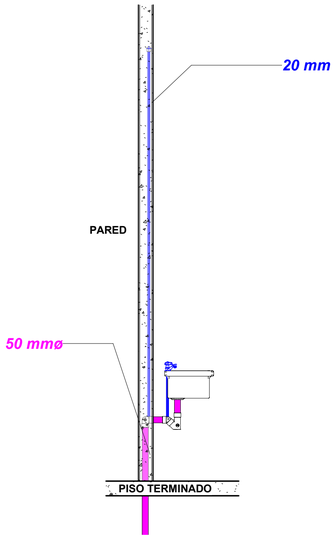

2 VISTA LATERAL - LAVABO TIPO LABORATORIO

1 : 25

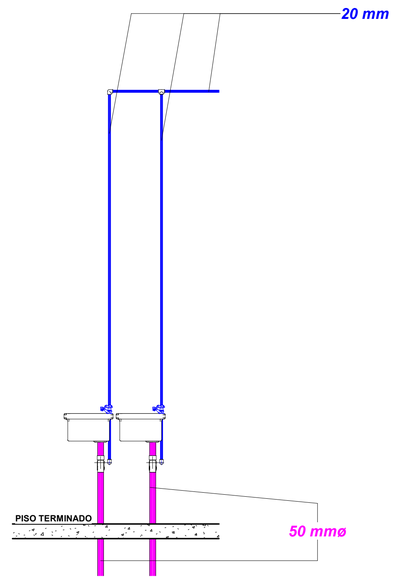

3 VISTA FRONTAL - LAVABO TIPO LABORATORIO

1 : 25

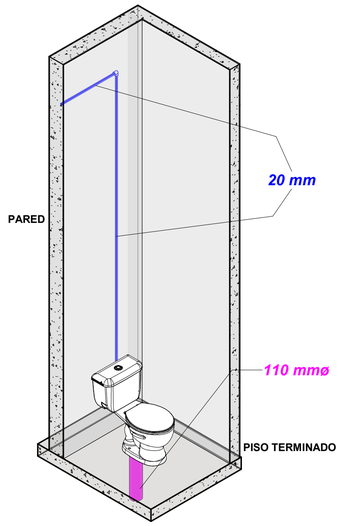

4 CONEXION - INODORO DE TANQUE

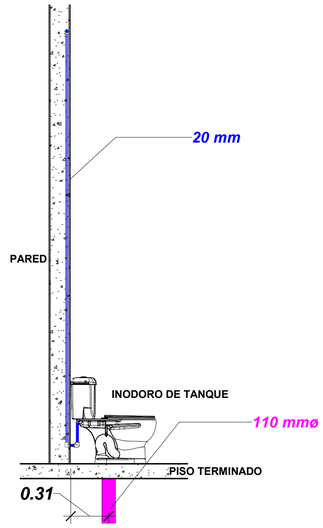

6 VISTA LATERAL - INODORO DE TANQUE

1 : 25

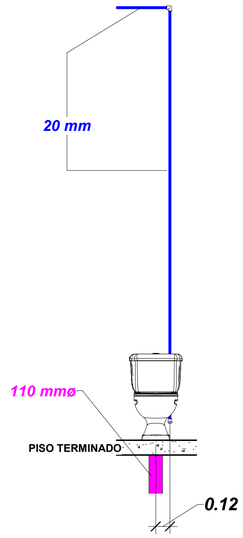

5 VISTA FRONTAL - INODORO DE TANQUE

1 : 25

NOTA: LOS DETALLES PRESENTADOS CORRESPONDEN A MEDIDAS ESTÁNDARES DE INSTALACIÓN PARA LOS APARATOS SANITARIOS A USAR EN EL PROYECTO. ESTÁS DEBEN SER COMPROBADAS EN OBRA O MODIFICADAS DE ACUERDO A LAS CONDICIONES Y NECESIDADES EN OBRA

SISTEMA AGUAS SERVIDAS

SISTEMA AGUAS LLUVIAS

SISTEMA AGUA POTABLE

SISTEMA VENTILACIÓN

ESPECIFICACIONES TÉCNICAS:

HERNÁN COLOMA
CONSULTORÍA Y CONSTRUCCIÓN

PROYECTO:

UNIVERSIDAD NACIONAL DE CHIMBORAZO NUEVO EDIFICIO FACULTAD DE CIENCIAS DE LA SALUD

CLAVE CATASTRAL: 0001070403306900

N° PREDIO: 6010300600105600000000

CONTENIDO:

DETALLES DE CONEXIÓN TIPO- APARATOS SANITARIOS

PROPIETARIO:

UNIVERSIDAD NACIONAL DE CHIMBORAZO

PROFESIONAL RESPONSABLE:

CRISTIAN XAVIER FLORES HERRERA

ING. CRISTIAN XAVIER FLORES HERRERA
C.I.: 1722653753
SENESCYT: 1005-13-1243966
LP: 17-7221

FASE:	ESCALA:	LAMINA:
APROBACION	INDICADAS	**HID 38/39**
FECHA: JUNIO - 2024	FORMATO: A1	

AVALADO:

HERNAN ALBERTO COLOMA PERALTA

ING. HERNAN COLOMA P.	**ING. FRANCISCO TELLO O.**	**ING. OSCAR PAREDES P.**
DIRECTOR DEL PROYECTO	FISCALIZADOR DEL CONTRATO	ADMINISTRADOR DEL CONTRATO

SELLOS MUNICIPALES: